Elettrovalvola a 2 vie in ottone per pressioni elevate Tipo MV10

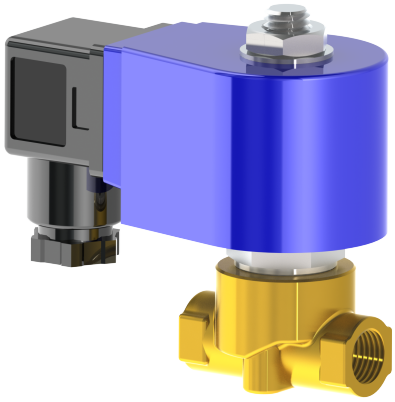

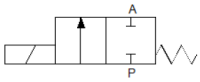

Descrizione:

Elettrovalvola a 2/2 vie per pressioni elevate. Ideale per l'utilizzo nel settore industriale e nella costruzione di impianti. Questa valvola si attiva anche senza pressione, di conseguenza ha una commutazione a 0 bar (elettrovalvola a comando diretto).

Caratteristiche del prodotto:

- Idonei per **fluidi neutri, non neutri e sostanze gassose non infiammabili**
- Installazione preferibilmente con solenoide verso l'alto

Attacco:	Azionamento:	Commutazione:	Pressione:
1/8" 1/4", 3/8"	comando diretto	NC – normalmente chiusa	0,0 – 120 bar – a seconda della versione

Struttura:	elettrovalvola a sede	
Materiale del corpo:	ottone	
Guarnizione:	EPDM, FKM	(perdita di carico secondo EN 12266-1: A)
Tensione di alimentazione:	230V 50Hz	24V DC
Tolleranza di tensione:	+/- 10% secondo VDE 0580	
Potenza assorbita:	230V 50Hz:	6 VA (accensione a breve durata 130 VA)
	24V DC	8,8 Watt (accensione a breve durata 98 Watt)
Consumo di energia:	230V 50Hz:	26 mA (corrente di inserzione breve 565 mA)
	24V DC	365 mA (corrente di inserzione breve 4050 mA)
Ciclo di funzionamento:	100 % ED	
Grado di protezione:	IP65 (con connettore e guarnizione) DIN EN 175301-803 Forma A	
Viscosità:	≤20CST	
Installazione:	qualsiasi, preferibilmente con solenoide verso l'alto	
Temperatura:	ambiente:	Max. + 50°C
	fluido:	FKM – 10°C fino a +120°C
		EPDM – 10°C fino a +130°C
Direzione del flusso:	da 1 -> 2 (vedi indicazione sul corpo della valvola)	

DN	Campo di pressione	Attacco	Coeff. di portata Kvs
2,0 mm	0,0 – 120 bar	G 1/8", G 1/4"	2,0 l/min
4,0 mm	0,0 – 45 bar (35 bar*)	G 3/8"	8,5 l/min

* con corrente continua la pressione di esercizio si riduce (vedi valori indicati tra parentesi)

Dimensioni:

DN2,0 Attacchi G1/8" | G1/4" di pollice

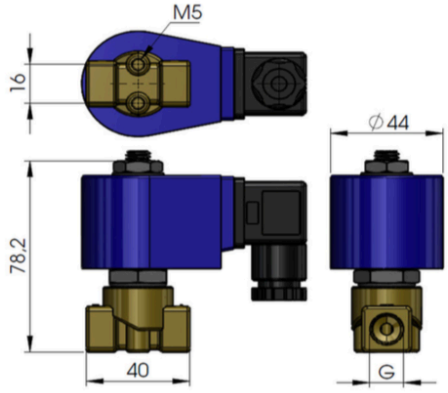

DN4,0 Attacco G3/8" di pollice

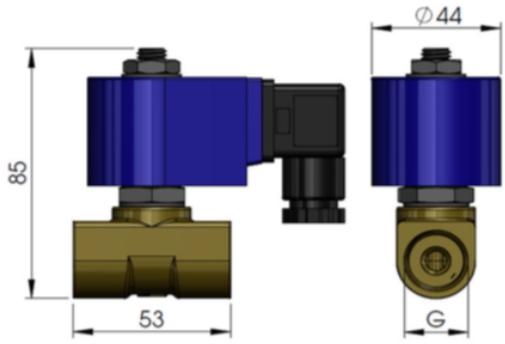

Test a norma DGRL 2014/68/EU secondo DIN EN 12266:

La tenuta corrisponde ai tassi di perdita specificati*:

Tipo	Tenuta / guarnizione **
MV10	A

* Tenuta secondo DIN EN 12266

** Tenuta / guarnizione: EPDM, FKM

Numero dell'articolo:

Tipo	Tensione	Guarnizione	Commutazione	Versione	Grandezza
MV10	**1 – 230V 50Hz** 2 – 24V DC	1 – EPDM **2 – FKM**	**0 – NC normalmente chiusa**	**0 – Standard**	00 – 1/8" 01 – 1/4" **02 – 3/8"**

Esempio Nr. MV10120002:

MV10	**1**	**2**	**0**	**0**	**02**

Elettrovalvola a 2/2 vie in ottone
Tensione: 230V 50Hz
Guarnizione: FKM
Commutazione: NC normalmente chiusa
Versione: Standard
Grandezza: 3/8"

Le immagini riportate sono simili all'originale, ci riserviamo di applicare modifiche tecniche e dimensionali.