Elettrovalvola a 2/2 vie in acciaio inox AISI 304 modello FV01

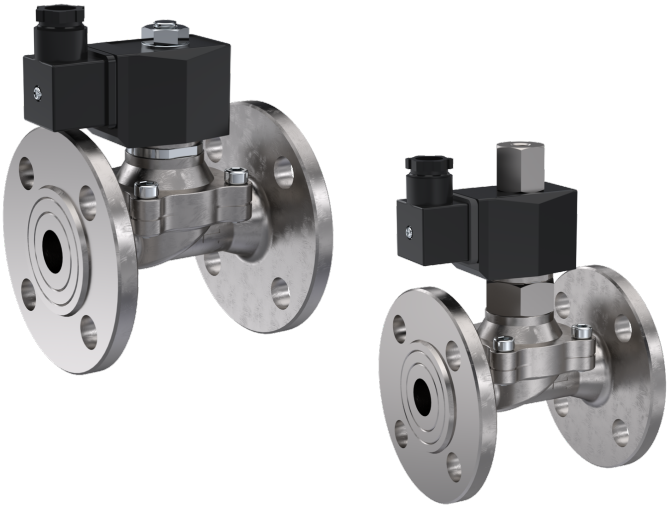

Foto a sinistra: versione NC, foto a destra: versione NO

Descrizione:

Elettrovalvola flangiata a 2 vie con guarnizione a membrana per portate elevate. Questa valvola si attiva anche senza pressione, di conseguenza ha una commutazione a 0 bar (elettrovalvola a comando misto).

Caratteristiche del prodotto:

- Adatta per **fluidi liquidi e gassosi** sia neutri che non neutri
- Installazione con bobina verso l'alto
- Con connessione flangiata

Attacco:	Azionamento:	Commutazione:	Pressione:
DN15, DN20, DN25, DN32, DN40, DN50, DN65, DN80, DN100	comando misto	NC – normalmente chiusa NO – normalmente aperta	-1,0 – 10,0 bar – a seconda della versione

Struttura:	Elettrovalvola flangiata a membrana	
Materiale corpo:	acciaio inox 1.4308 (AISI 304)	
Guarnizione:	EPDM, FKM, NBR	
Tensione di collegamento:	230V 50Hz - 24V DC	
Tolleranza tensione:	+/- 10% secondo VDE 0580	
Ciclo di funzionamento:	100 % ED	
Classe di protezione:	IP65 con connettore DIN EN 175301-803 Form A	
Viscosità:	≤ 20CST	
Posizione di installazione:	bobina preferibilmente verso l'alto	
Temperatura:	ambiente:	max. + 50°C
	fluido:	EPDM – 10°C fino a + 130°C
		FKM – 10°C fino a +120°C
		NBR – 10°C fino a +90°C

Optioni:

Standard	con flangia PN10-PN40 (per DN100: PN10-PN16)
Vuoto	per range di pressione da -1 bar fino a 5 bar

Scheda tecnica

DN	Pressione max. (in bar)				Valore Kv	Potenza assorbita	
	NC – normalmente chiusa			NO – normalmente aperta		NC	NO
	230V 50 Hz	24V DC	Vuoto				
15	0,0 – 10,0	0,0 – 8,0	-1,0 – 5,0	0,0 – 5,0	4,1 m³/h	20 VA / 20 W	33 VA / 20 W
20	0,0 – 10,0	0,0 – 8,0	-1,0 – 5,0	0,0 – 5,0	6,5 m³/h	20 VA / 20 W	33 VA / 20 W
25	0,0 – 10,0	0,0 – 8,0	-1,0 – 5,0	0,0 – 5,0	10,2 m³/h	20 VA / 20 W	33 VA / 20 W
32	0,0 – 10,0	0,0 – 6,0	-1,0 – 5,0	0,0 – 5,0	20,5 m³/h	57 VA / 45 W	70 VA / 55 W
40	0,0 – 10,0	0,0 – 6,0	-1,0 – 5,0	0,0 – 5,0	24,7 m³/h	57 VA / 45 W	70 VA / 55 W
50	0,0 – 10,0	0,0 – 6,0	-1,0 – 5,0	0,0 – 5,0	40,9 m³/h	57 VA / 45 W	70 VA / 55 W
65	0,0 – 6,0	0,0 – 5,0	-1,0 – 5,0	-	64,0 m³/h	57 VA / 64 W	-
80	0,0 – 6,0	0,0 – 5,0	-1,0 – 5,0	-	76,8 m³/h	57 VA / 64 W	-
100	0,0 – 6,0	0,0 – 5,0	-1,0 – 5,0	-	136,5 m³/h	57 VA / 64 W	-

Dimensioni:

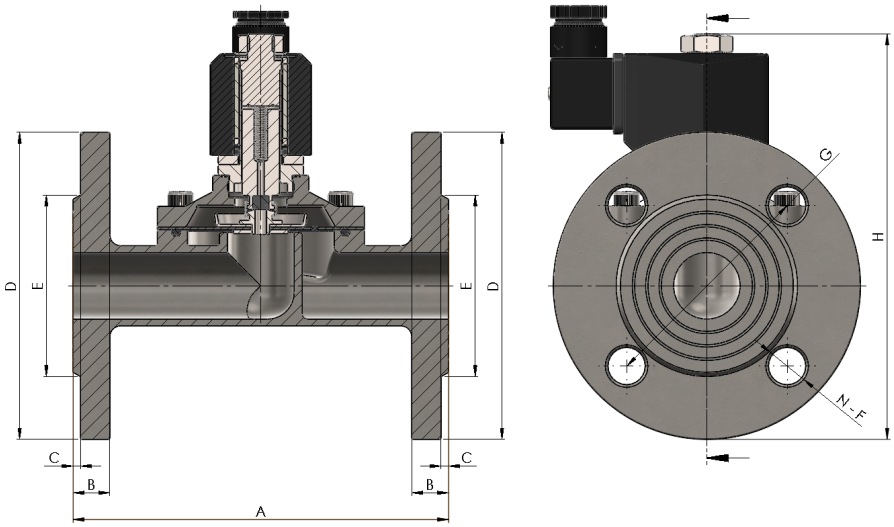

DN		A	B	C	øD	øE	N-øF	øG	H		Flangia
									NC	NO	
15	1/2"	106	12	2	95	45	4-14	65	138	162	PN10-40
20	3/4"	106	12	2	102	56	4-14	75	141	165	PN10-40
25	1"	140	14	2	115	62	4-14	85	160	180	PN10-40
32	1 1/4"	152	15	2	135	76	4-18	100	215	235	PN10-40
40	1 1/2"	152	15	2	145	84	4-18	110	215	240	PN10-40
50	2"	195	16	2	160	98	4-18	125	220	255	PN10-40
65	2 1/2"	250	19	3	185	118	4-18	145	308	-	PN10-40*
80	3"	270	19	3	202	134	4-18	160	320	-	PN10-40*
100	4"	342	21	3	222	162	8-18	180	345	-	PN10-16

Flange secondo DIN EN 1092-1
* Numero di fori della flangia per i diametri DN65 e DN80 diversi dalla norma secondo DIN EN 1092-1

Opzioni su richiesta:

sgrassatura da olii e grassi per uso ossigeno
connettore LED

Codice articolo:

Versione	Tensione	Guarnizione	Commutazione	Opzione	Dimensione
FV01	**1 – 230V 50Hz** 2 – 24V DC	1 – EPDM **2 – FKM** 4 – NBR	**0 – NC normalmente chiusa** 1 – NO normalmente aperta*	**0 – Standard** 2 – Vuoto**	03 – DN15 04 – DN20 05 – DN25 06 – DN32 **07 – DN40** 08 – DN50 09 – DN65 10 – DN80 11 – DN100

Esempio Nr. FV01120007:

FV01	**1**	**2**	**0**	**0**	**07**

Elettrovalvola flangiata a 2/2 vie in acciaio inox
Tensione: 230V 50Hz
Guarnizione: EPDM
Commutazione: NC normalmente chiusa
Versione: flangia PN10-40
Dimensione: DN40

*solo fino al DN50
**Versione per il vuoto disponibile solo NC – normalmente chiusa

Immagine riportata simile all'originale, ci riserviamo di applicare modifiche tecniche e dimensionali.